Vent 28 F

07902-01- / 07902-01B

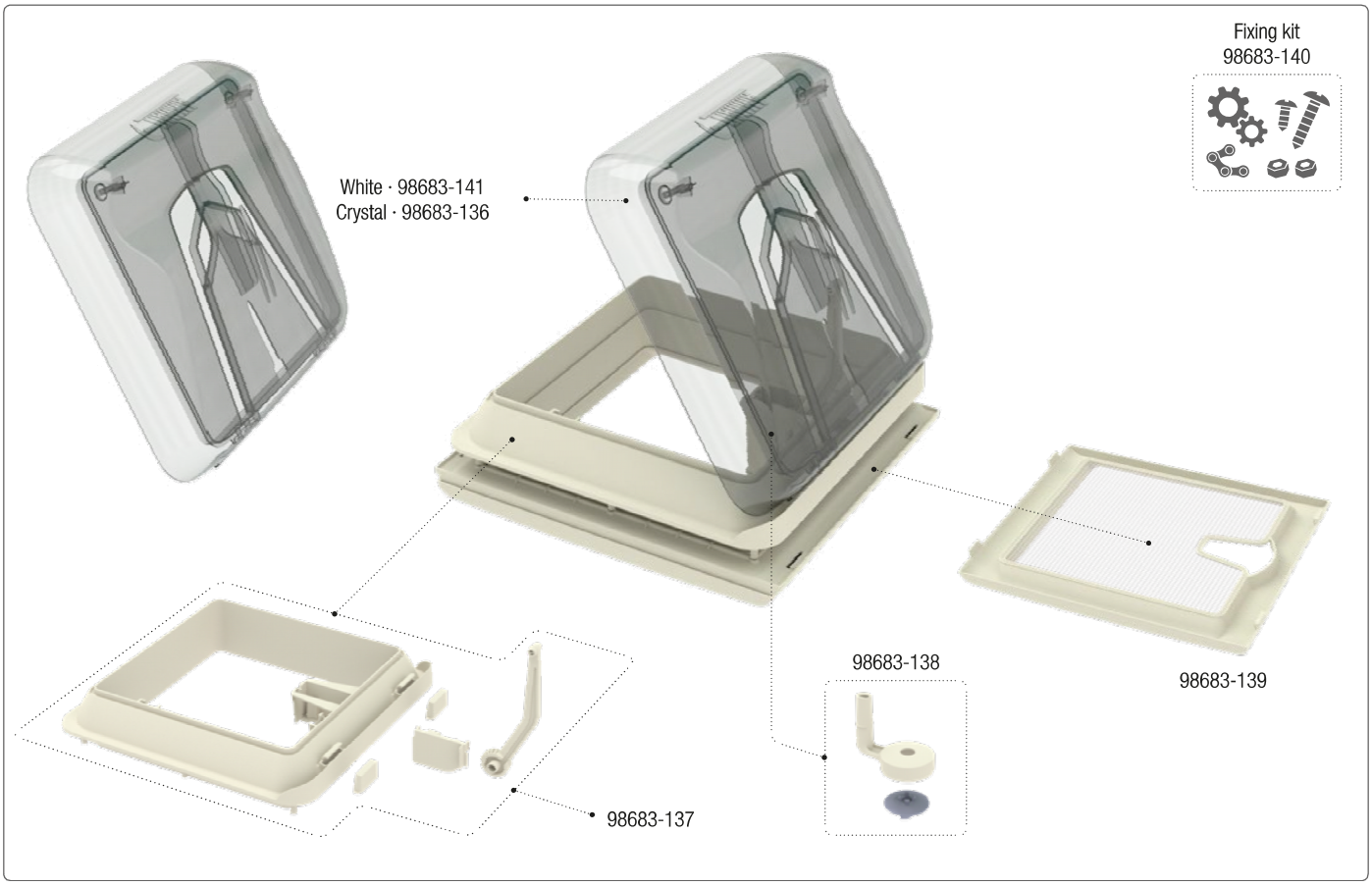

Vent 28 · Turbo 28

04918-01- / 04918-01B / 04919-01- / 04919-01B