CARRY-BIKE® PRO
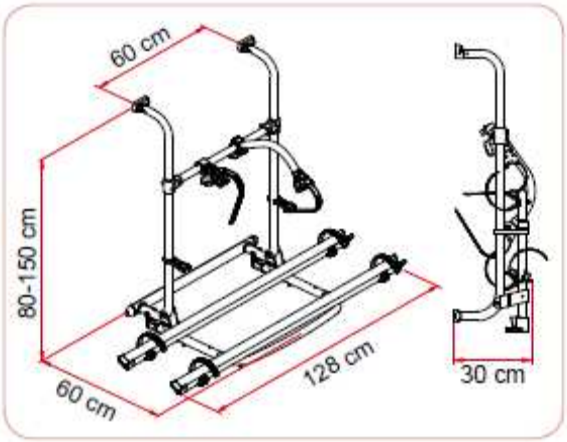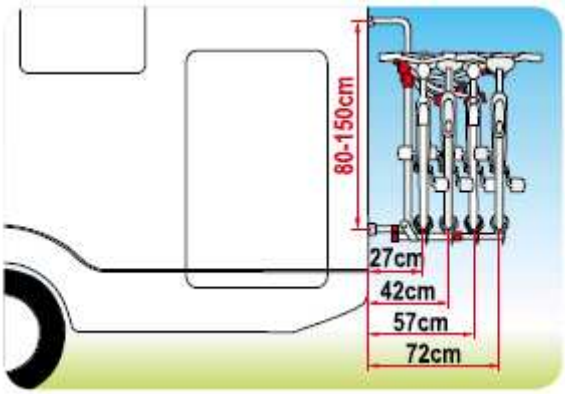
DIMENSIONI: